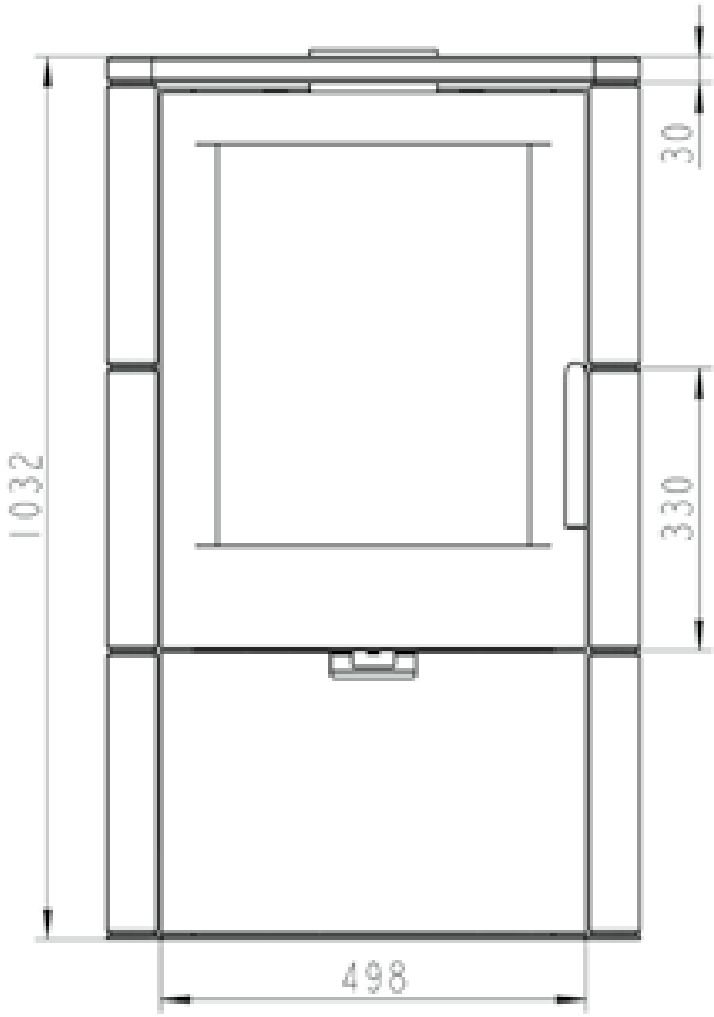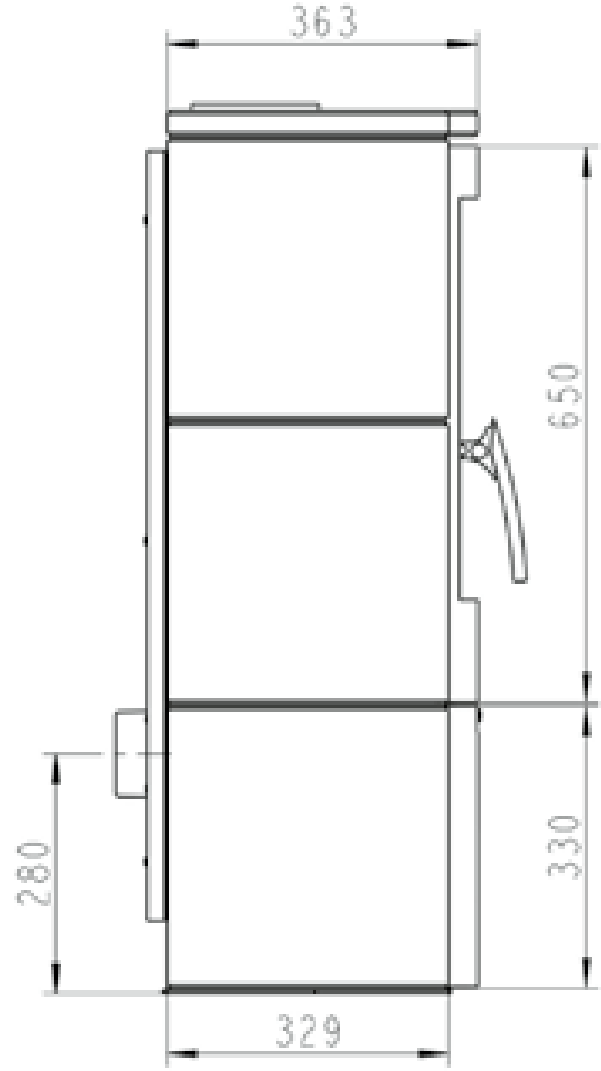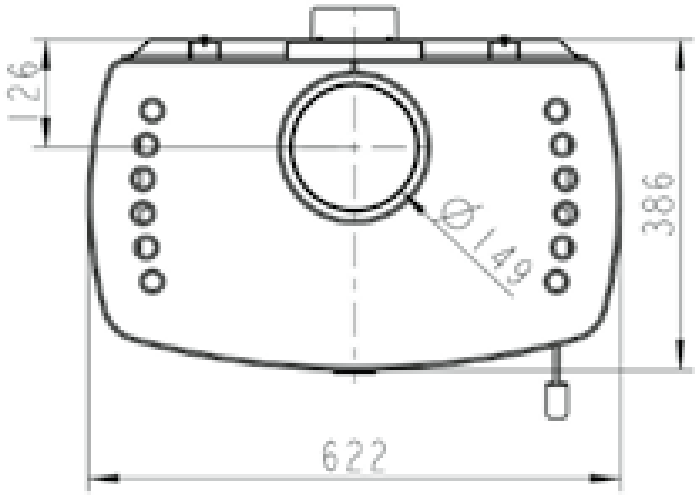# FALUN Serpentino